Bicze wodne	Walrücken
Dysza masażu ściennego	Massagedüsen
Dzika rzeka	Erlebnisbach
dzwonek wodny	Wasserglocke
Dzwig dla niepelnosprawnych	Behindertenrampe
Fontanna(y)	Fontäne(n)
Gejzer powietrzny	Blubber (Sprudel)
Grota	Grotte
Grota sztucznej fali	Schaukelgrotte
Grzybek wodny	Sprühpilz
Grzybek wodny	Wasserpilz
GW	WT
Jez wodny	Sprühigel
Jez wodny	Wasserigel
Kanal rwacej rzeki	Strömungskanal
Kula sztucznej fali	Wellenball
Lezanka	Liege
Lezanka rurowa	Rohrliege
Lezanka z masazem powietrznym	Sprudelliege
Lawka	Sitzbank
Lawka z masazem	Massagebank
Lawka z masazem powietrznym	Sprudelbank
Masaz karku – szeroki	Schwalldusche
Masaz karku – waski	Nackendusche
Mostek	Brücke
Obejscie	Umgang
Obszar masazu	Massageplatz
Obszar rwacej rzeki	Strömungsbereich
Ogrod wspinaczkowy	Klettergarten
Oznaczenie punktu docelowego dla nurkow	Antauchfigur
Oznakowana lina dzielaca	Trennseil
Pas masazu powietrznego	Sprudelband
Plaza	Strand
PLW	WSP
Potok	Spielbach
Prad wodny	Strömung
Prysznic dla dzieci	Kinderbrause
Przeciwprad	Gegenstromanlage
Reflektory podwodne	Unterwasserscheinwerfer
Schody	Wassertreppe
Schody z masazem powietrznym	Sprudelstufen
Siatka wspinaczkowa	Kletternetz
Slupek do siedzenia	Sitzpoller
Slupek tryskajacy woda	Sprühpoller
Sofa hamowna	Sicherheitsauslauf
Statek z masztem	Segelboot mit Mast
Stolek	Poller
Strefa ladowania w wodzie	Zielbereich
Sciana wodna	Wasserschwall
Tama	Wehr
Tecza	Regenbogen
Wejscie dla niepelnosprawnych	Behinderteneinstieg
Wlacznik atrakcji	Druckschalter
Wodospad	Wasserfall
Wyspa podwodna	Insel (Überspült)
Wyspa wspinaczkowa	Kletterinsel
Zatoka	Bucht
Zatoka lezanek	Liegebucht
Zatoka sztucznej fali	Schaukelbucht
Zjezdzalnia wodna	Wasserrutsche
Zjezdzalnia rodzinna	Breitrutsche
Zjezdzalnia rurowa	Langrutsche
Zjezdzalnia Turbo	Turborutsche
Zwierzatko	Spieltier
Zwierzatko tryskajace woda	Spritztier
Zrodelko	Quelle

Przekroj A–A
skala: 1:10

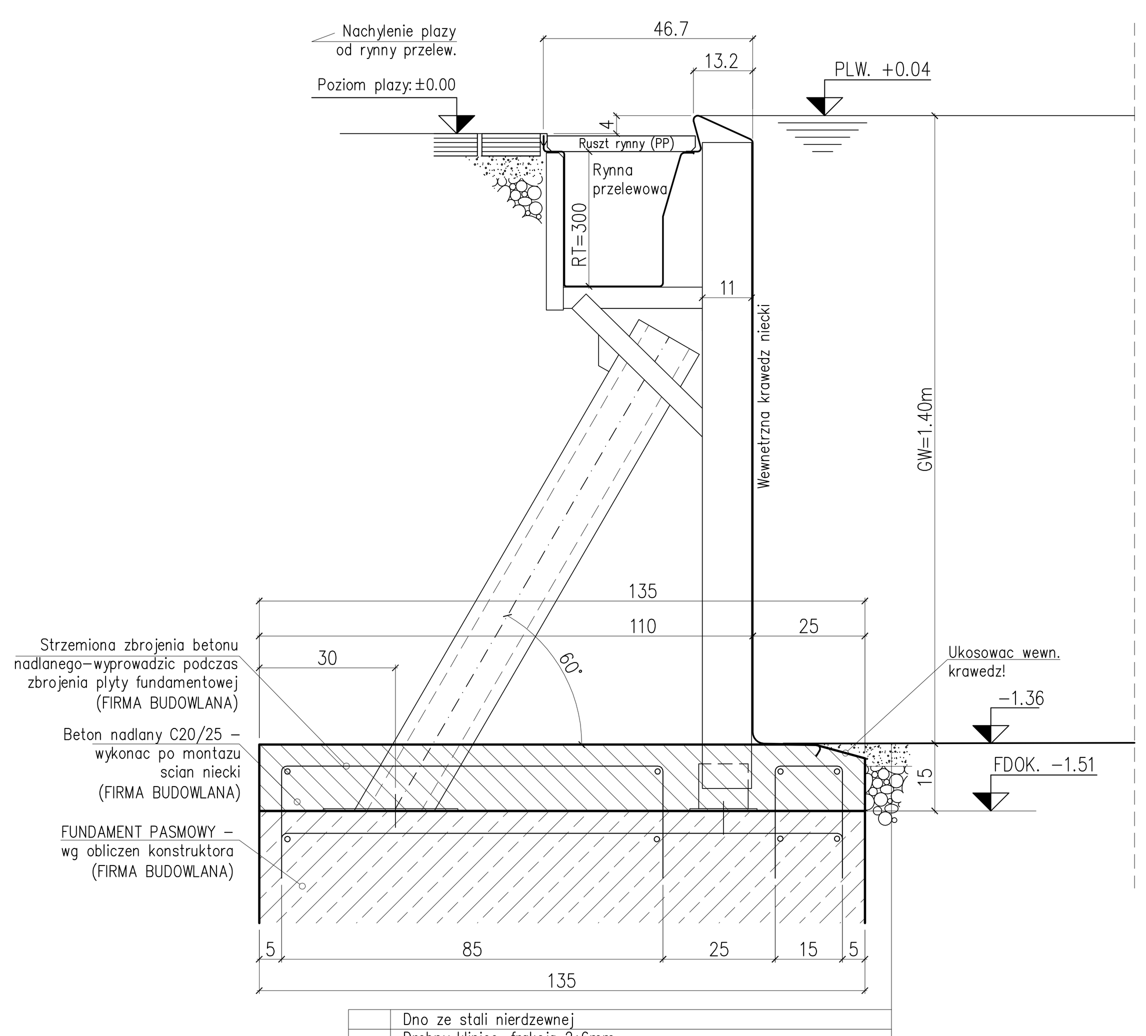

Przekroj B–B
skala: 1:10

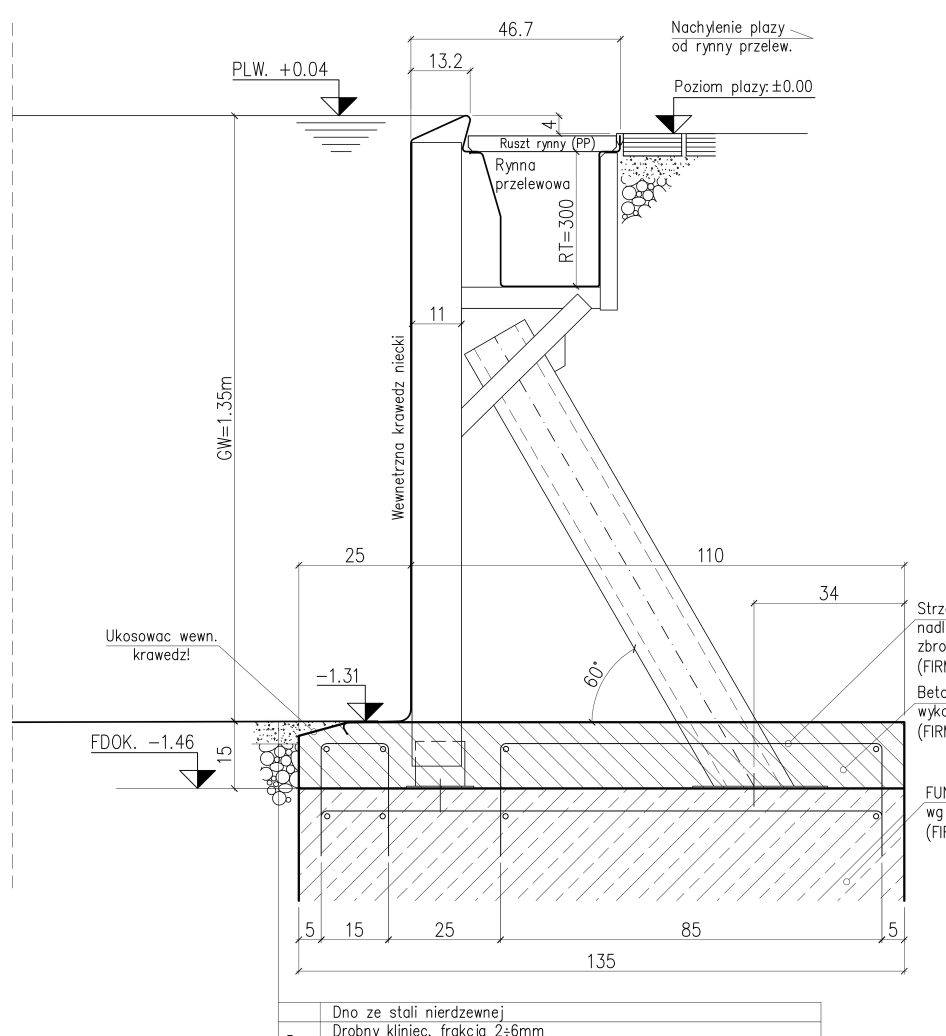

Przekroj C–C
skala: 1:10

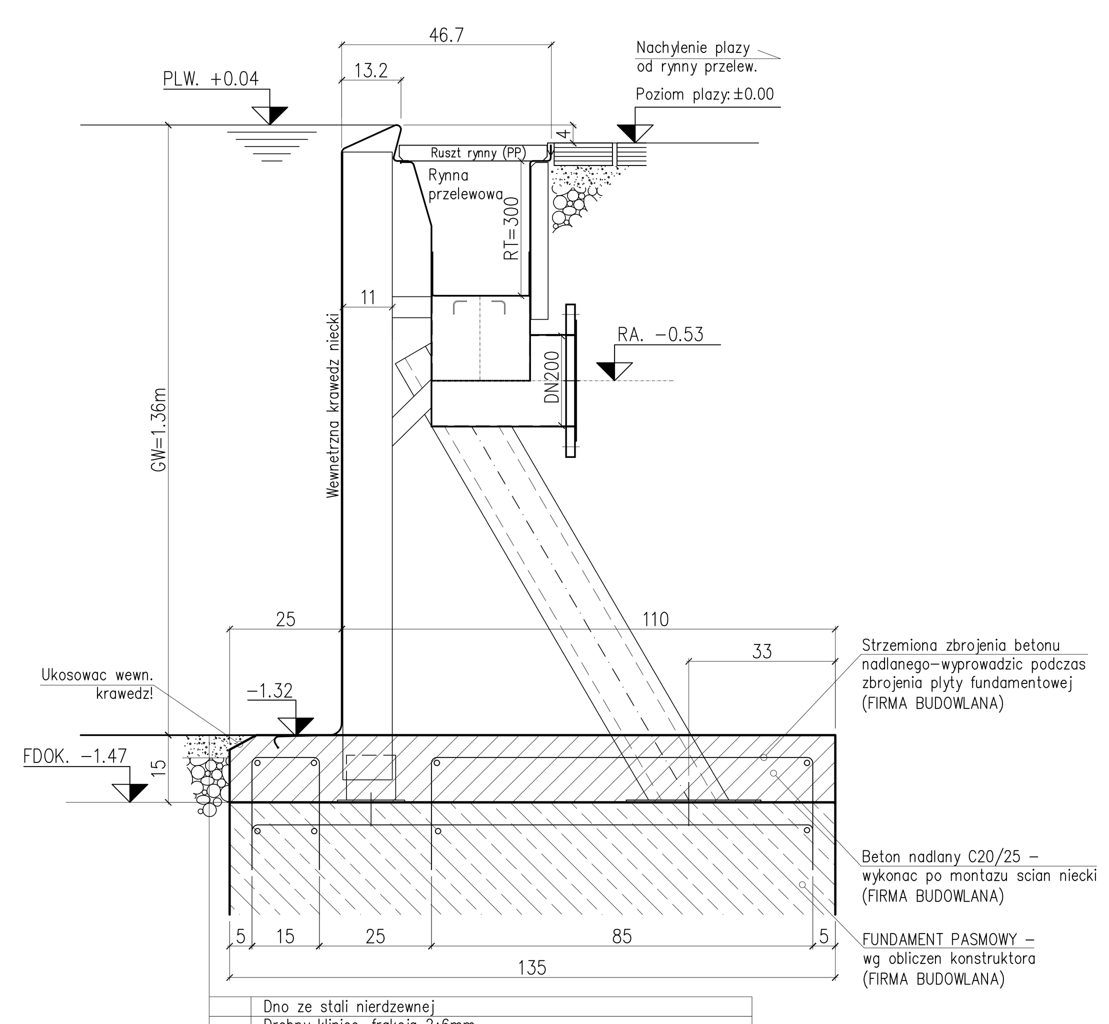

	Dno ze stali nierdzewnej
5cm	Drobny kliniec, frakcja 2÷6mm –zageszczac warstwowo, dostarczenie i wykonanie FIRMA BUDOWLANA
	Geowloknina dzielaca warstwy klinca –dostarczenie i wykonanie FIRMA BUDOWLANA
min. 20cm	Gruby kliniec, frakcja: 8÷32mm –zageszczac warstwowo, dostarczenie i wykonanie FIRMA BUDOWLANA

Montaz kanalu dennego
Skala 1:10

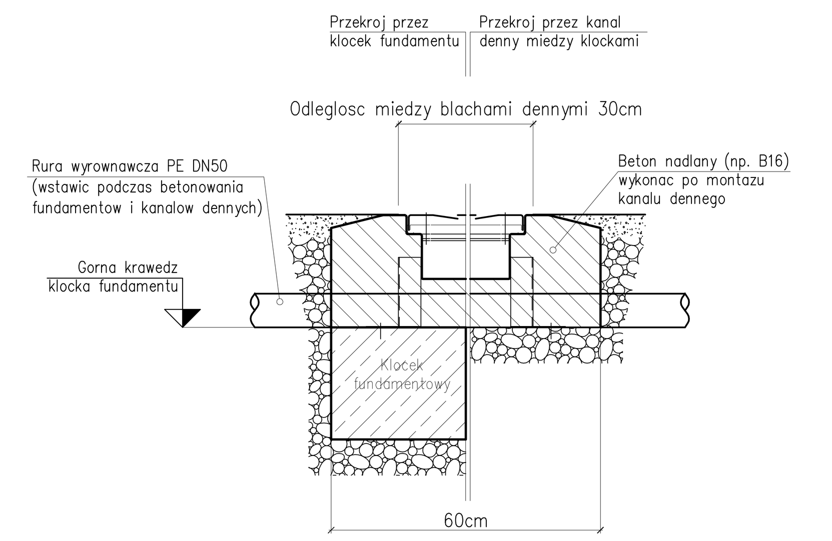

1. Wykonanie klockow fundamentu (FIRMA BUDOWLANA)
2. Wykonanie rowu w podsypce zwirowej pod kanaly denne (FIRMA BUDOWLANA)
3. Montaz i ustawienie kanalu dennego przed koncowym zabetonowaniem elementow scian bocznych. Tolerancja ±5mm (Berndorf Baderbau)
4. Zabetonowanie kanalu dennego na calej dlugosci (FIRMA BUDOWLANA)
5. Przy wykonaniu prac wykonczeniowych (wykonanie ostatniej warstwy podsypki zwirowej i betonowanie koncowe) nalezy zwrocic uwage na utrzymanie kanalow dennych w czystosci.

LEGENDA

ABKA. KANAL SSAWNY
BOKA. KANAL DENNY
BABL. ODPROWADZENIE WODY Z NIECKI
RA. OS RURY
RS. DOLNA KRAWEDZ RURY
KB. WIERCENIE RUROWE
FDB. PRZEBICIE FUNDAMENTU
BKT. GLEBOKOSC KANALU DENNEGO
UK. KRAWEDZ DOLNA
WT. GLEBOKOSC WODY
WSP. LUSTRO WODY
RABL. ODPLYW RYNNY
OK. KRAWEDZ GORNA
ASP. PRZERWANIE FUNDAMENTU
BASP. WGLEBIENIE W DNIE
MWE. PUNT POMIARU CHLORU
EST. DYSZA PUNKTOWA DENNA
UWS. REFLEKTOR PODWODNY
WS. WYCIECIE W SCIANIE
BS. WYCIECIE W DNIE
DOK. GORNA KRAWEDZ STROPU
DUK. DOLNA KRAWEDZ STROPU
DDB. PRZEBICIE PRZEZ STROP
WDB. PRZEBICIE PRZEZ SCIANE
FDOK. GORNA KRAWEDZ FUNDAMENTU
MA. OS DYSZY MASAZU

Podane wymiary i zbrojenie fundamentow sa wymiarami wyjsciowymi i stanowia minimalne wymiary przy budowie niecek basenowych ze stali nierdzewnej. Dokladne wymiary fundamentow powinny byc ustalone przez firme prowadzaca budowe, po badaniach statycznych gruntu. Nalezy przy tym zwrocic uwage na zapewnienie rownomiernego przelewu wody przez krawedz przelewowa poprzez odpowiednie zabezpieczenie gruntu przed mozliwoscia nierownomiernego obsuniecia sie.

Tolerancja krawedzi przelewowej na calym obwodzie niecki wynosi ±2mm i jest kazdorazowo potwierdzana pomiarem geodezyjnym po zamknieciu obwodu niecki przez firme Berndorf a przed wykonaniem betonu nadlanego przez firme budowlana.

Przy wbudowaniu niecki ze stali nierdzewnej w istniejaca niecke betonowa, nalezy sprawdzic jej nosnosc statyczna (firma budowlana). Niezbedne dane dotyczace ciezaru niecki ze stali nierdzewnej zostana dostarczone przez jej producenta.

Nalezy rowniez zapewnic odpowiedni drenaz miedzy niecka ze stali nierdzewnej i istniejaca niecka betonowa.
Rury drenazowe powinny byc przeprowadzone przez fundamenty kanalow dennych i scian bocznych. Powinny byc dopasowane do istniejacych warunkow budowlanych.
W przypadku nieszczelnosci niecek betonowych (np. pekniecia), dostajaca sie w czasie montazu woda gruntowa powinna byc odprowadzona przez istniejacy odplyw denny. Odplyw ten powinien rowniez zachowac swoja funkcjonalnosc po montazu niecki metalowej (z mozliwoscia kontroli)

W przypadku montazu niecek metalowych w obszarach z ciagle doplywajaca woda gruntowa, nalezy uwzglednic odpowiednie zabezpieczenia. W tym celu nalezy sie skontaktowac z ich producentem.

Wszelkie atrakcje i inne urzadzenia (za wyjatkiem zaworu wyrownawczego) wbudowane w niecce na klockach badz plycie fundamentowej nalezy bezwzglednie zabetonowac przed wykonaniem ostatnich warstw podsypki z klinca!

We wszystkich polaczeniach kolnierzowych kruccow stosowac elementy zlaczne ze stali nierdzewnej – gatunek A4

Podlaczenia reflektorow do i od transformatorow oraz podlaczenie zlacz kontrolnych uziemienia niecki – Firma ELEKTRYCZNA

Przewidziec pokrywy zbiornikow wyrownawczych z odpowietrzeniem – Firma BUDOWLANA

Probki kruszywa przekazac firmie BERNDORF do analizy chemicznej, w celu zatwierdzenia do zastosowania w kontakcie z elementami niecki ze stali nierdzewnej.

Podklad gruby: kliniec, frakcja 8–32mm z zachowaniem funkcji drenazu! Przynajmniej 20cm.

Warstwa dzielaca: wloknina (np. z polipropylenu).

Podklad drobny: drobny kliniec, frakcja 2–6mm
Warstwa o grubosci okolo 5cm, dobrze zageszczona.
Wskaznik zageszczenia Is=~1,00.
Dokladnosc wykonania: ±1cm.

Wszystkie podklady nalezy wykonac z materialow nie zawierajacych ziemi i zwiazkow zelaza.

Przekroj D–D
skala: 1:10

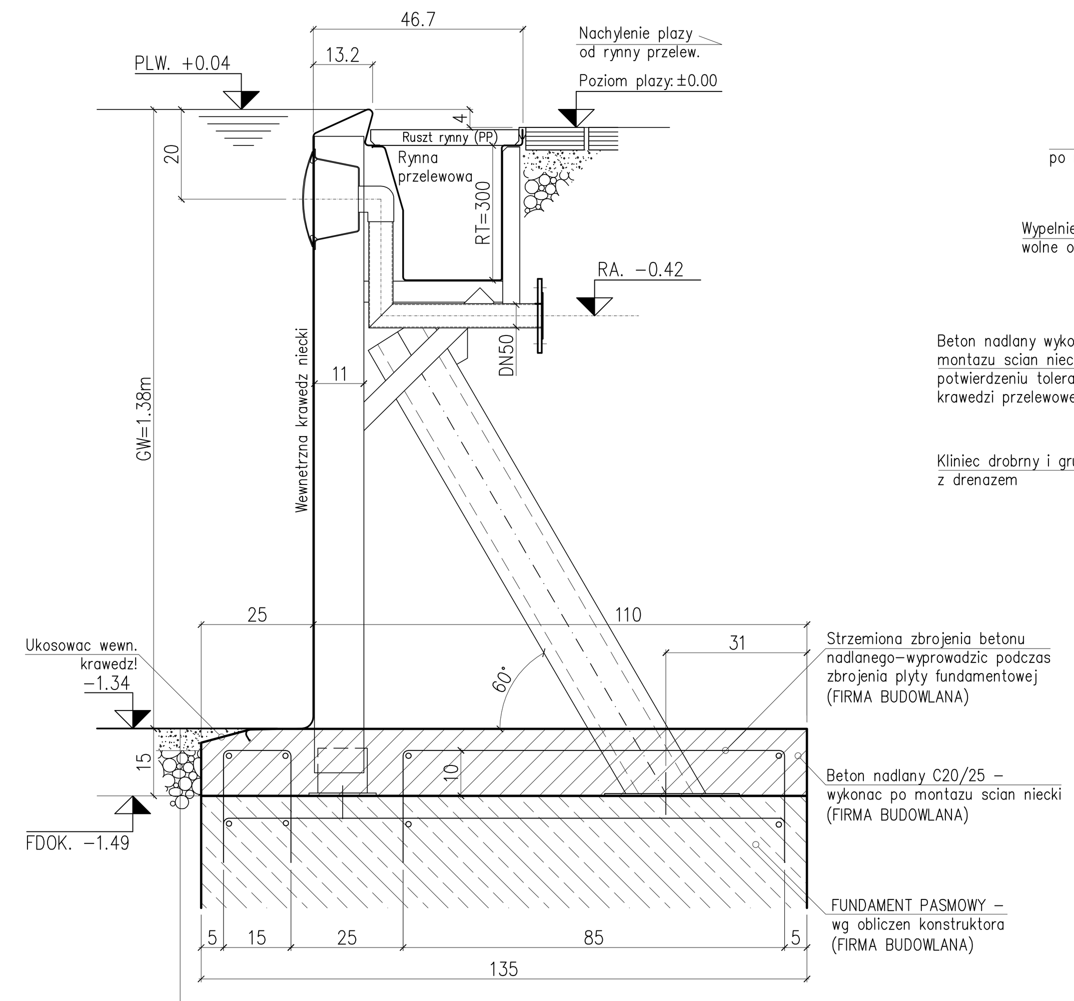

Schemat: Montaz scian bocznych

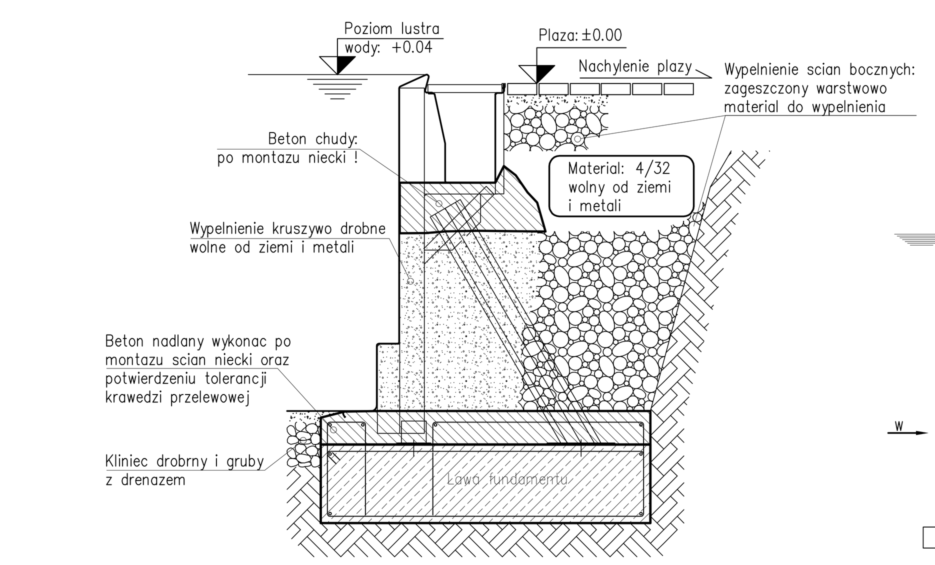

OBCIAZENIE fudnamentu dolnego i mocowania gornego w zaleznosci od wysokosci mocowania

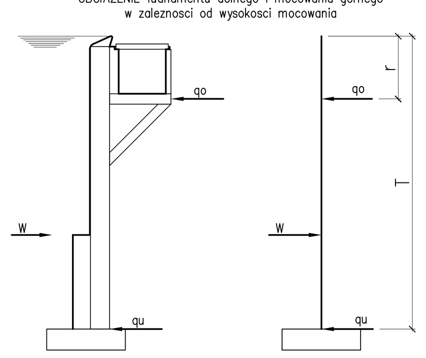

r[m]	T[m]	W[kN/m]	qo[kN/m]	qu[kN/m]
0	1.0	5.0	1.66	3.33
	1.2	7.2	2.40	4.80
	1.4	9.8	3.26	6.53
	1.6	12.8	4.26	8.53
	1.8	16.2	5.40	10.80
	2.0	20.0	6.66	13.33
0,25	1.0	5.0	2.22	2.78
	1.2	7.2	3.02	4.18
	1.4	9.8	3.98	5.82
	1.6	12.8	4.99	7.81
	1.8	16.2	6.27	9.93
	2.0	20.0	7.62	12.38
0,50	1.0	5.0	3.33	1.67
	1.2	7.2	4.11	3.09
	1.4	9.8	5.10	4.70
	1.6	12.8	6.61	6.19
	1.8	16.2	7.47	8.73
	2.0	20.0	8.88	11.12

Poziom lustra wody: +0.04
Poziom plazy: ±0.00

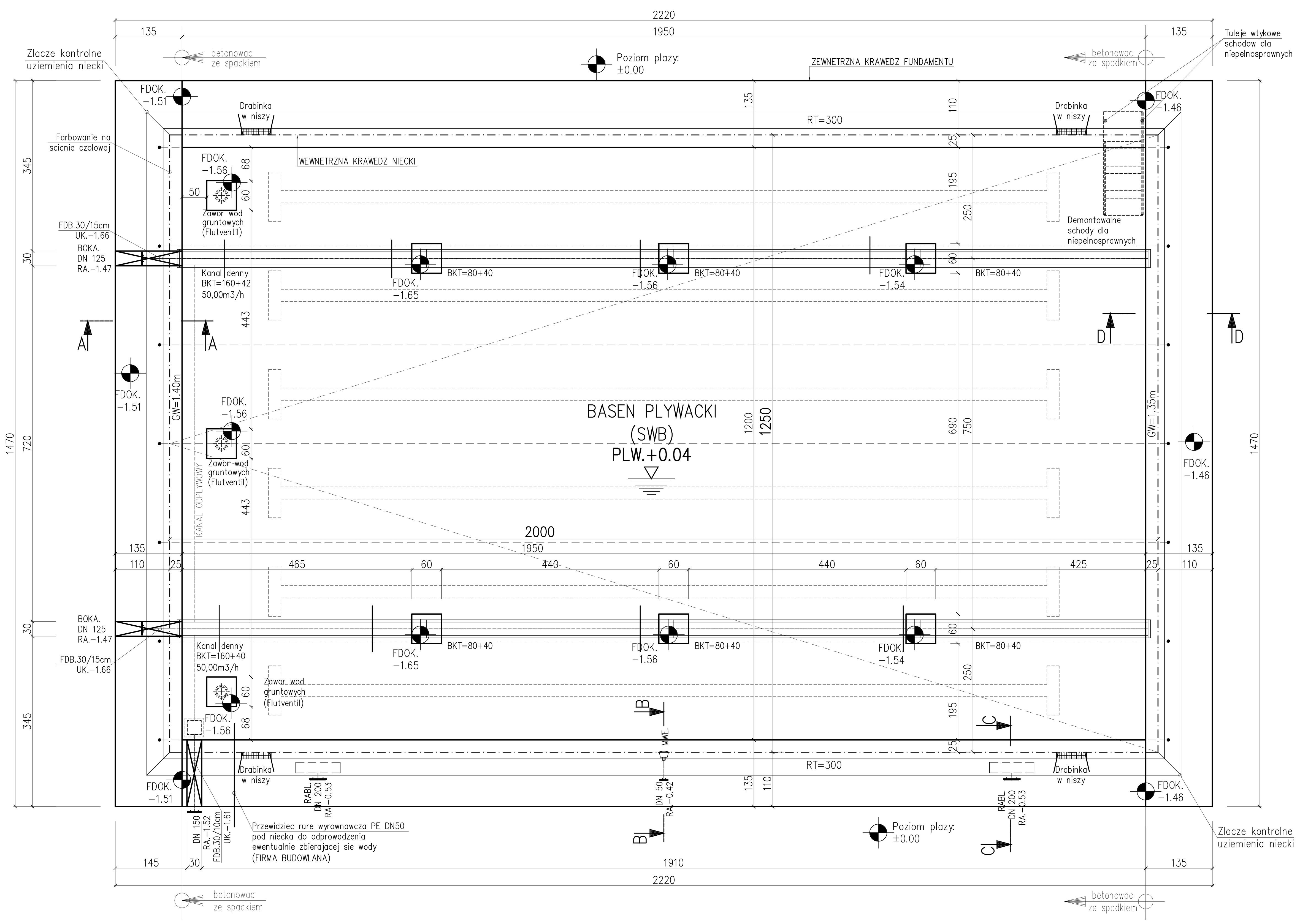

wymiary w nawiasach sa wymiarami orientacyjnymi !

Szczegol: Lawa fundamentowa
Skala 1:10

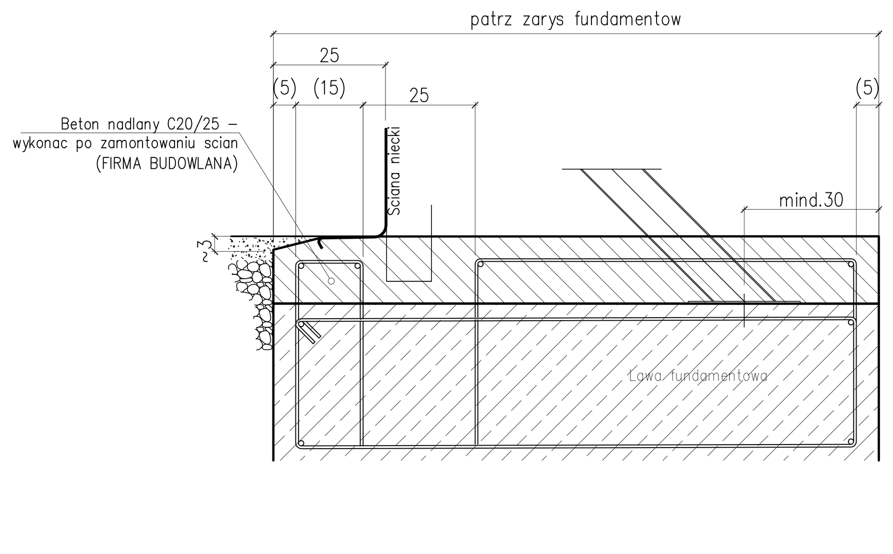

Szczegol: Zawor wod gruntowych
Skala: 1:10

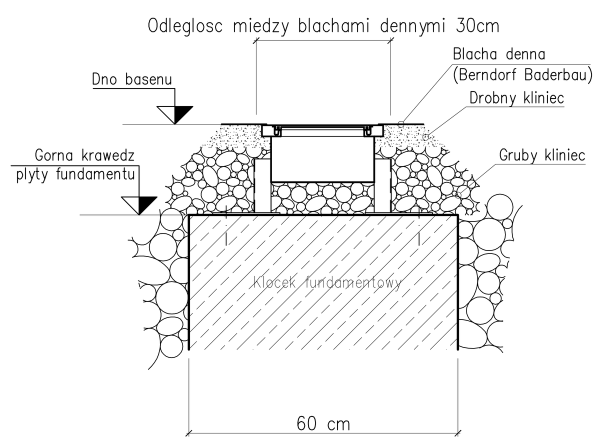

INWESTOR		Urząd Miejski w Białej ul. Rynek 10 48-210 Biała	
PROJEKT WYKONAWCZY PRZEBUDOWY KĄPIELISKA OTWARTEGO W BIAŁEJ		ARCHITEKTURA	VI.2010
STADIUM DOKUMENTACJI		BRANŻA	DATA
TEMAT OPRACOWANIA: BASEN PŁYWACKI SWB rzut i przekroje		NR. RYSUNKU: RB-02	SKALA: 1:10 1:50
FUNKCJA	IMIĘ I NAZWISKO	nr uprawnień	
PROJEKTOWAŁ	arch. Helmut Schick	W/19/2007	
OPRACOWAŁ	mgr inż. Zbigniew Pawlak	St-281/88	
SPRAWDZIŁ	mgr inż. Krystyna Krzyżanowska	Wa-254/90	